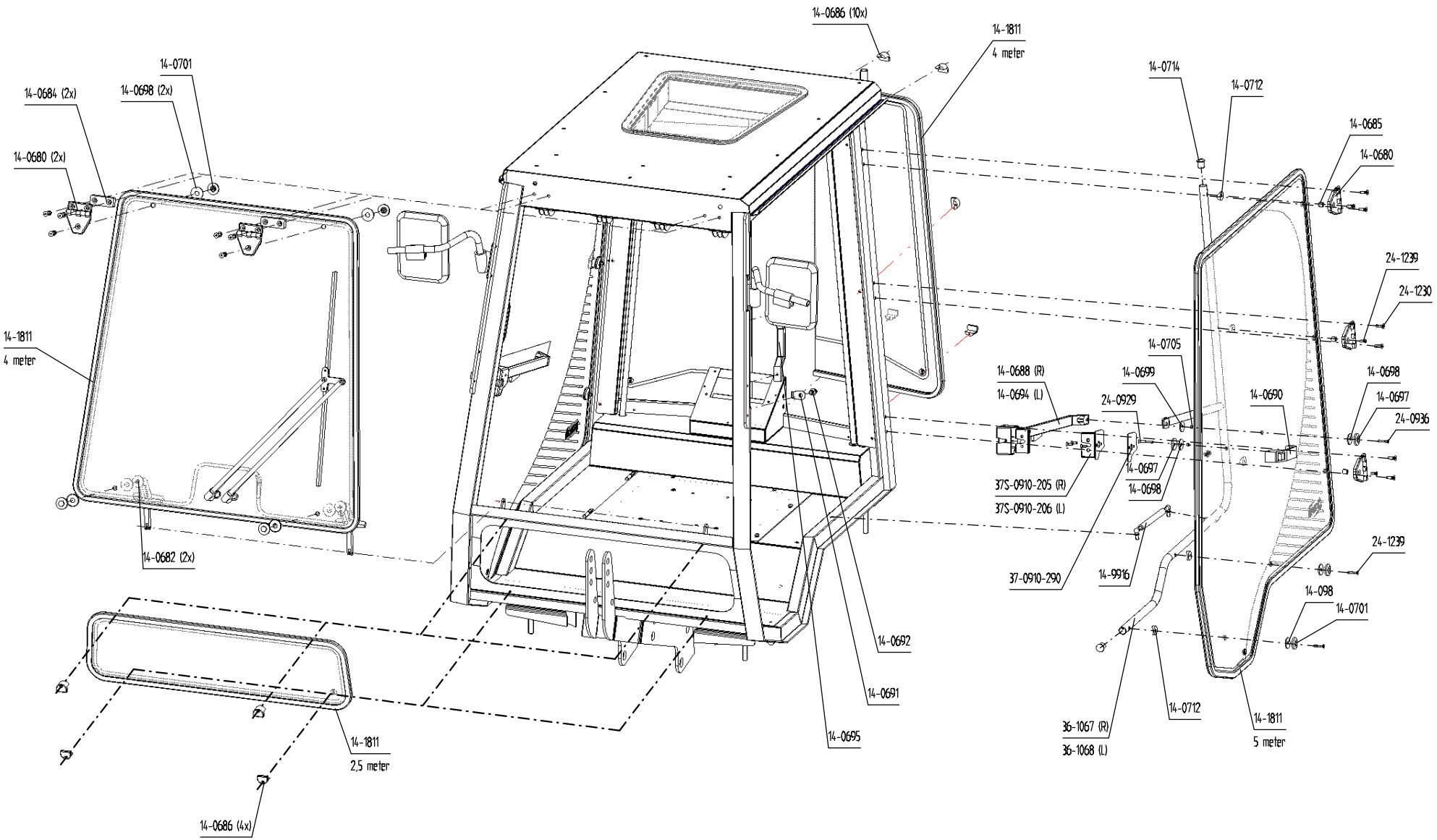

Pos.	Aantal	Materiaal	Specificatie	Afmetingen	Artikelnr.	Revisie	Datum	Omschrijving
-	-	-	-	-	-	-	-	-

Benaming : Exploded view tbv ruitbevestigingen

Toelaatbare maatafwijkingen volgens NEN-ISO 2768 mK tenzij anders aangegeven is.

Lengte maten		Hoekmaten	
0,5 t/m 6	±0,1	0 t/m 10	±1°
6 t/m 30	±0,2	10 t/m 50	0,5°
30 t/m 120	±0,3	50 t/m 120	0,35°
120 t/m 400	±0,5	120 t/m 400	0,17°
400 t/m 1000	±0,8	> 400	0,09°
1000 t/m 2000	±1,2		
2000 t/m 4000	±2		

DROST MACHINES B.V.
Postbus 96
3992 AB Rhenen - HOLLAND
Tel. 0317-619017 - Fax. 0317-614447
E-mail: info@NIMOS.nl

NIMOS

Schaal: 1 : 9

Getekend: G.B.

Datum : 11-07-2007

A2

Tekening nummer : Explo

Revisie 00

Am. Projectie

Machine : Cabine 1102

Rangschikmerk : X

Deze tekening blijft ons eigendom en mag zonder schriftelijke toestemming niet gekopieerd of aan derden ter inzage worden gegeven, noch ten behoeve van derden worden gebruikt.